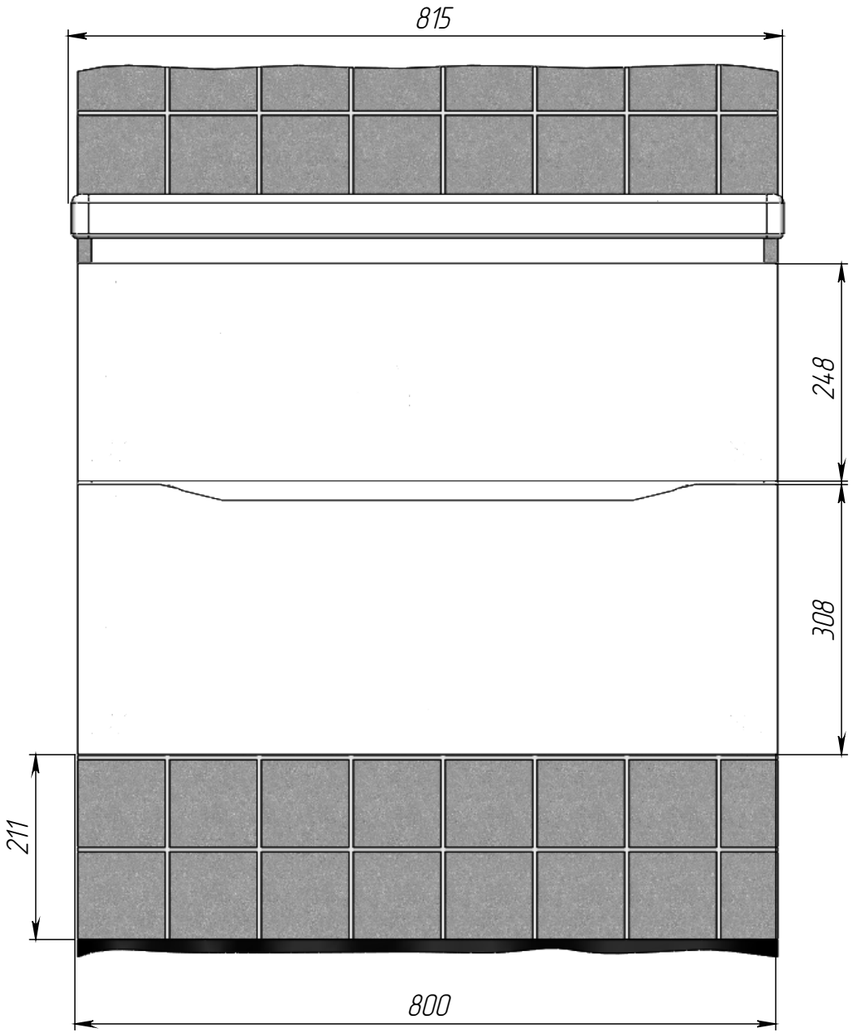
815
248
308
211
800

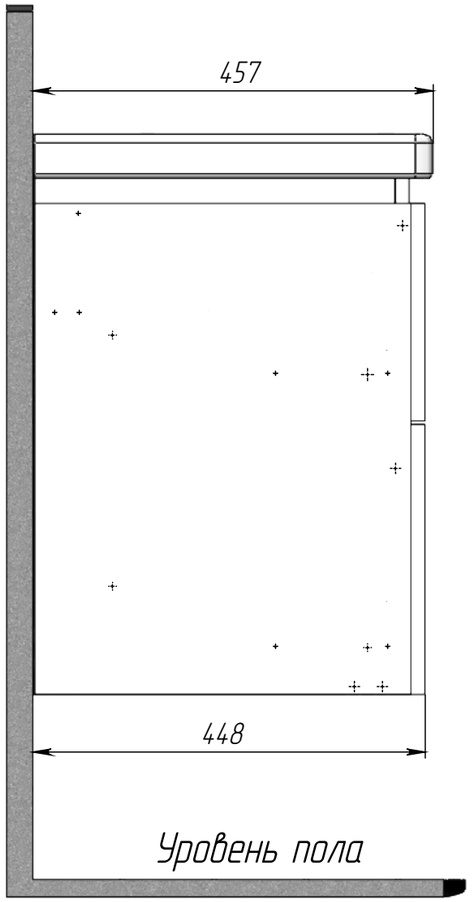
457
448
Уровень пола

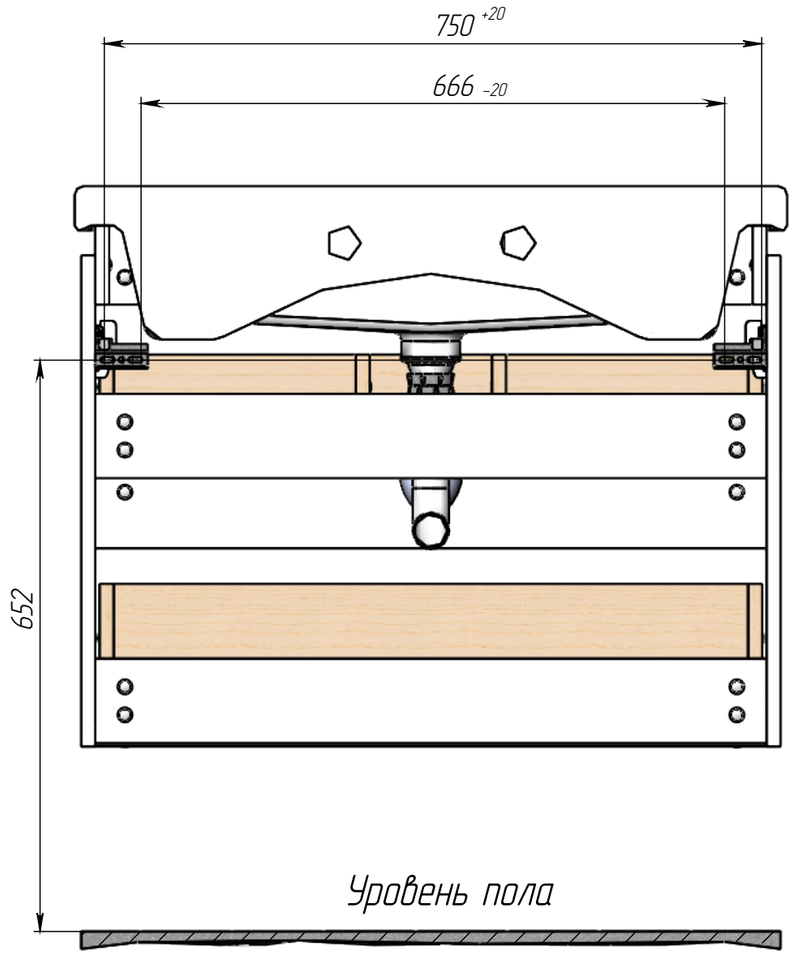
750 +20
666 -20
652
Уровень пола

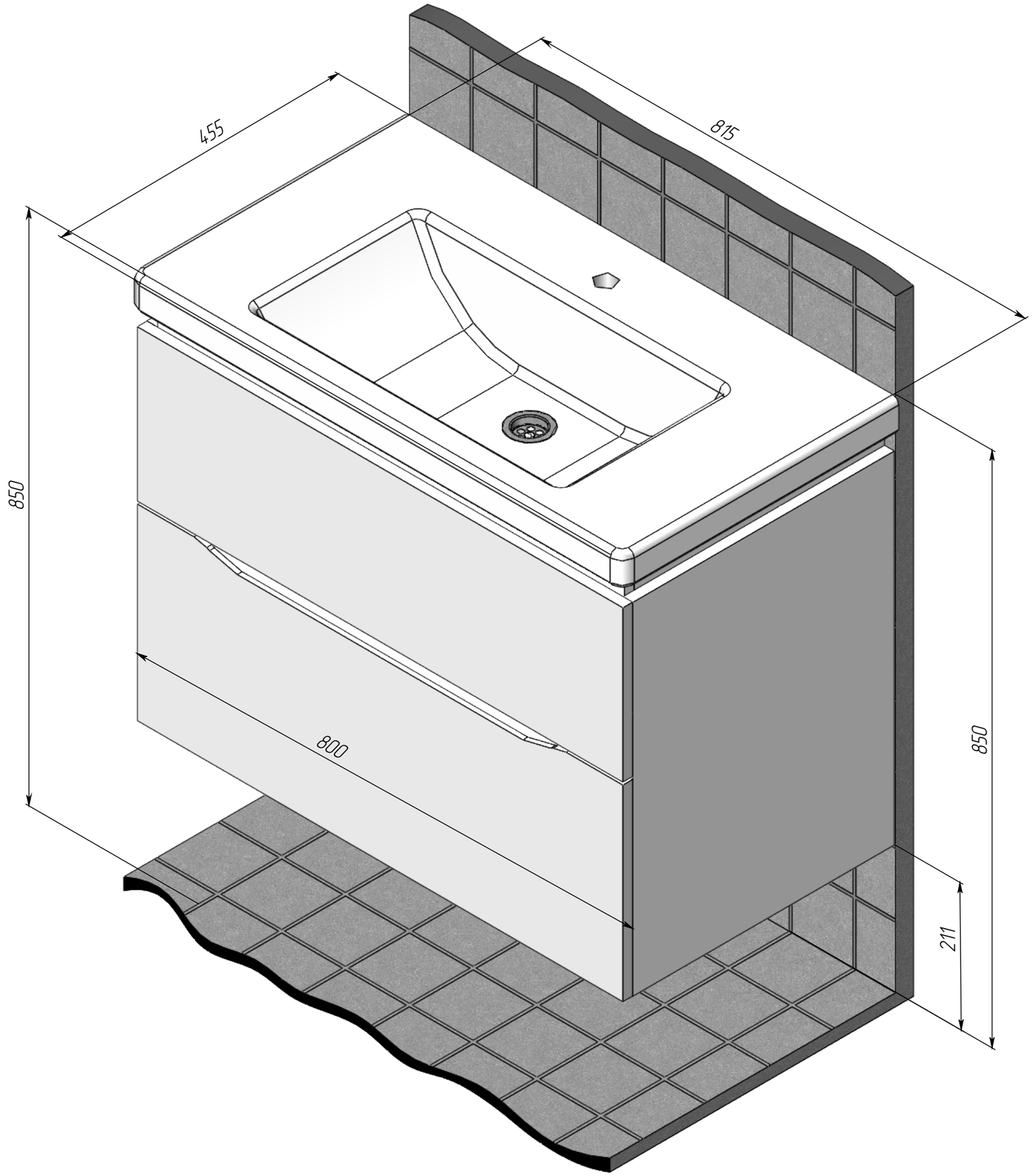
455
815
850
800
850
211

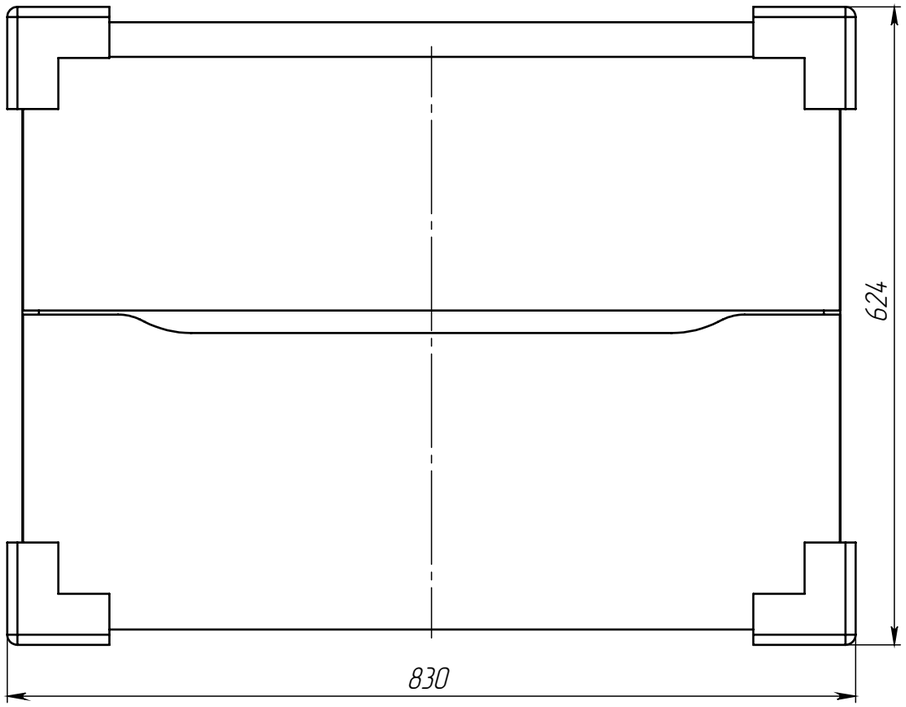

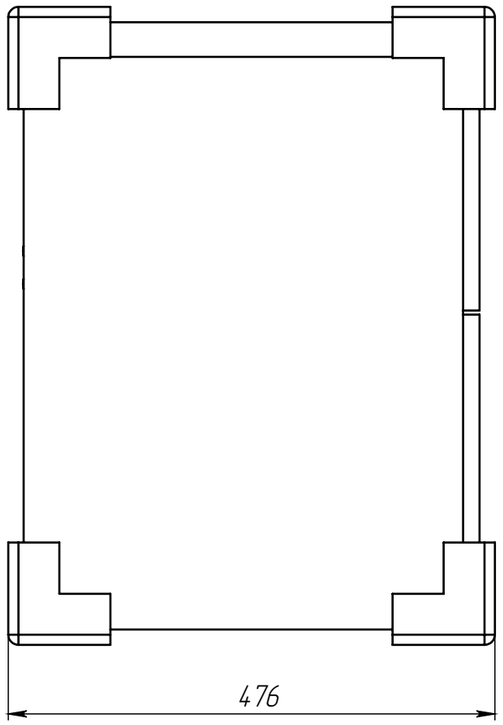

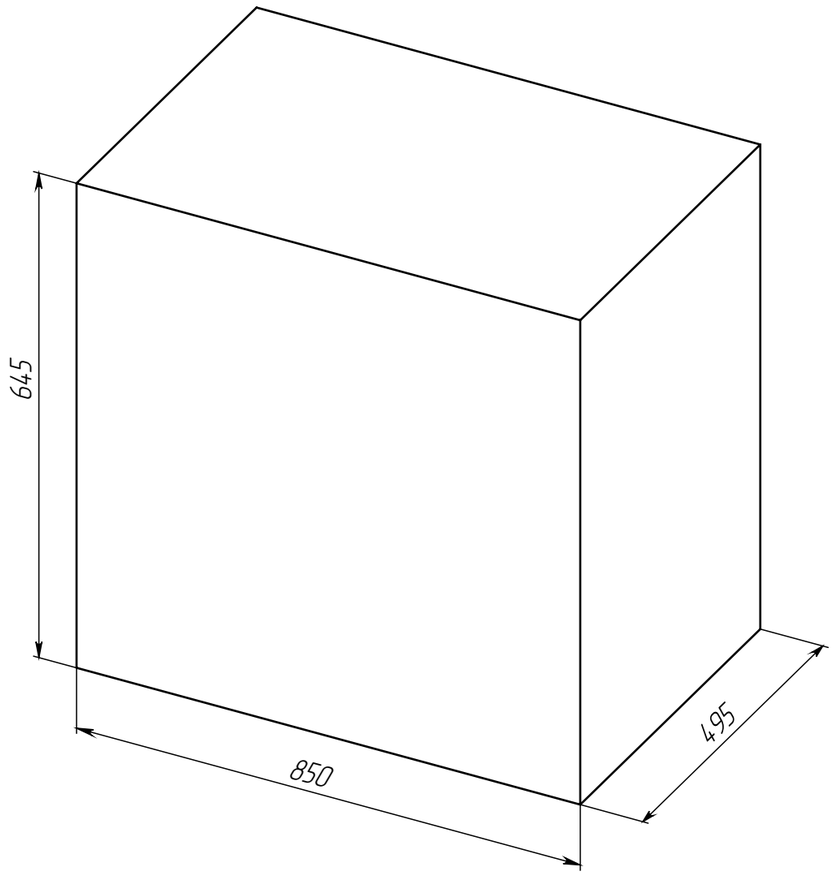

Габариты в упакованном виде